A：4芯安普公头

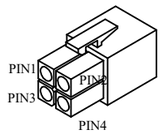

E/F：XS16
航插公头

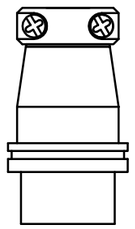

B：9芯安普公头

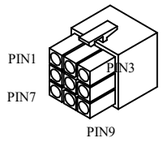

E：XS16J4

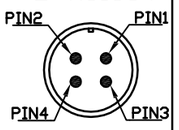

C：15芯安普公头

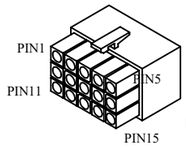

F：XS16J7

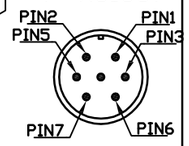

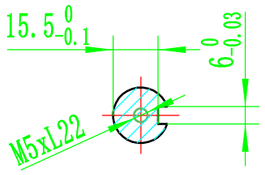

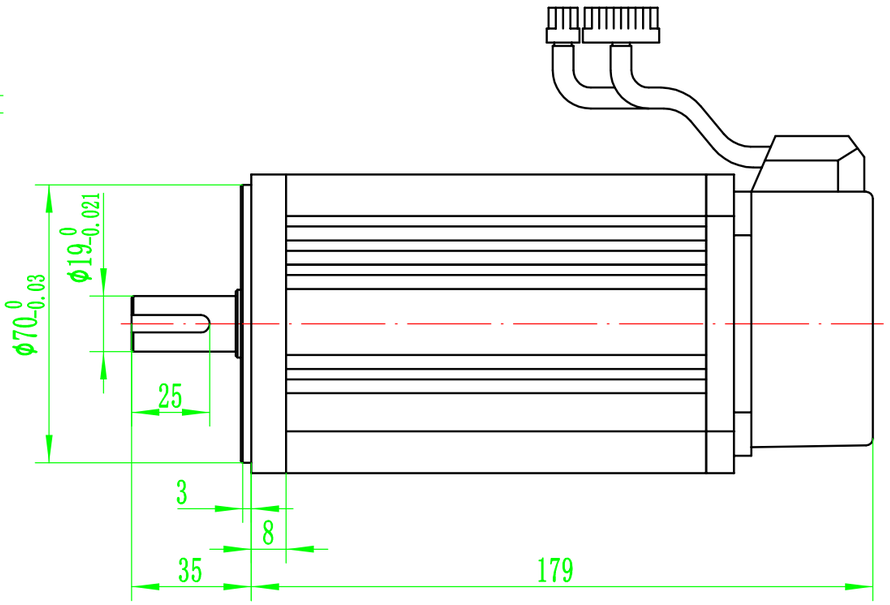

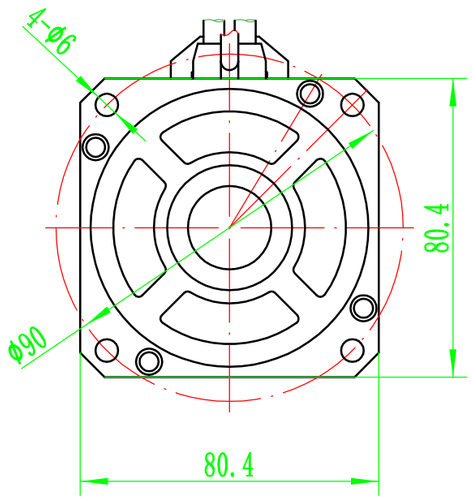

技术要求：

1、未注尺寸公差按GB/T 1804-m及GB/T 1184-H

额定电压	220	V AC
额定功率	0.73	KW
额定转矩	3.5	N.m
最大转矩	10.5	N.m
额定转速	2000	rpm
最大转速	2400	rpm
额定电流	3	A
最大电流	9	A
线反电势常数	71	V/krpm
线电阻	3.7	Ω
线电感	9.1	mH
转动惯量	2.63	$\times10^{-4}$ kg·m²
转矩系数	1.17	N.m/A
极对数	4	对
电机绝缘等级	Class F	
电机防护等级	IP65	

A：增量式动力连接器接线顺序				
位号	1	2	3	4
信号	U	V	W	PE

E：绝对值动力连接器接线顺序				
位号	2	3	4	1
信号	U	V	W	PE

C：增量式编码器连接器接线顺序									
位号	9	13	4	14	7	5	6	8	10
信号	A+	A-	B+	B-	Z+	Z-	U+	U-	V+
位号	12	11	15	2	3	1			
信号	V-	W+	W-	5V	GND	屏蔽			
B：省线式编码器连接器接线顺序									
位号	1	2	3	4	5	6	7	8	9
信号	5V	GND	A+	A-	B+	B-	Z+	Z-	屏蔽
F：绝对值编码器连接器接线顺序									
位号	3	2	1	6	4		7	5	
信号	VB+	VB-	屏蔽	SD+	SD-		5V	GND	

WECON® 维控科技

设　计			型　号	WE80M-07320S-A1F WE80M-07320S-C1F WE80M-07320S-D2F	
审　核					
批　准				版本：A0	页码：1-1